Plombierschrauben für Elektrizitätszähler

DIN 43 854

Sealing bolts for watthour meters

Für den Geltungsbereich dieser Norm bestehen keine entsprechenden regionalen oder internationalen Normen.

1 Mitgeltende Normen

DIN 267 Teil 2 Schrauben, Muttern und ähnliche Gewinde- und Formteile; Technische Lieferbedingungen, Ausführung und Maßgenauigkeit

DIN 17 672 Teil 1 Stangen aus Kupfer und Kupfer-Knetlegierungen; Festigkeitseigenschaften

Maße in mm

2 Maße, Bezeichnung

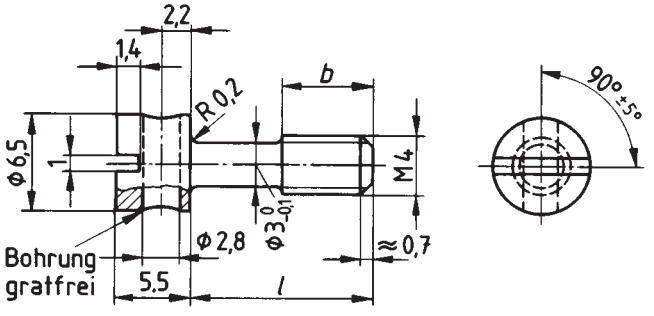

Bezeichnung einer Plombierschraube mit Gewinde M 4 von Länge $l = 12$ mm:

Plombierschraube DIN 43854 – M 4 × 12

l	6	9	12	16	22
b	3	4	5	6	8

3 Werkstoff

CuZn39Pb3 F51 nach DIN 17 672 Teil 1 oder gleichwertiger Werkstoff

4 Ausführung

m nach DIN 267 Teil 2

5 Oberflächenbehandlung

vernickelt

Erläuterungen

Diese Norm wurde vom Komitee 461 „Elektrizitätszähler" der Deutschen Elektrotechnischen Kommission im DIN und VDE (DKE) ausgearbeitet.

Deutsche Elektrotechnische Kommission im DIN und VDE (DKE)

Frühere Ausgaben: 08.52, 05.68

Nachdruck, auch auszugsweise, nur mit Genehmigung des DIN Deutsches Institut für Normung e. V., Berlin, gestattet.

Änderung März 1979: Linsenkuppe in Kegelkuppe geändert. Bohrung in gratfrei geändert. Werkstoffangabe erweitert.

Alleinverkauf der Normen durch Beuth Verlag GmbH, Berlin 30 und Köln 1
03.79